Street Light

SETAREH XS GEN2

Golnoor

Light up Your Life

در مورد «ستاره XS نسل دو» بیشتر بدانید

ستاره XS نسل دوم ترکیبی از ابعاد بهینه، عملکرد نوری دقیق و دوام بالا را در قالب یک چراغ خیابانی ارائه می‌کند. این محصول با بهره‌گیری از فناوری LED، طراحی اپتیکی مهندسی‌شده و سیستم دفع حرارت کارآمد، روشنایی یکنواخت و مصرف انرژی بهینه را برای طیف گسترده‌ای از معابر شهری فراهم می‌آورد. ساختار مقاوم و آب‌بندی کامل نیز عملکرد مطمئن چراغ را در شرایط مختلف اقلیمی تضمین می‌کند.

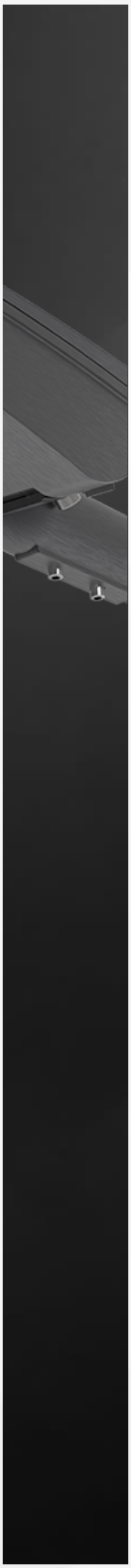

پخش نور نامتقارن

کلاس عایقی I

Flicker Free

نور تمام کنترل شده

ضریب توان بالا

IP66

منبع نور LED

ماژولار

نصب سریع

چراغ خیابانی

ستاره XS نسل دو

چراغ خیابانی

7 سال گارانتی گلنور

شاخص اصلی : توان (وات)

- 10
- 15
- 20
- 25
- 30
- 45

کاربردها

- فضای بیرونی
- معابر و جاده‌ها
- کوچه و معبر محلی
- پیاده‌رو و مسیر پیاده‌روی
- مسیر دوچرخه‌سواری
- پارکینگ روباز

راه‌حل‌ها

- روشنایی معابر و بزرگراه‌ها

ستاره XS نسل دو

مشخصات فنی

مشخصات فنی، ابعاد، اطلاعات عملکردی و منابع مرتبط با ستاره XS نسل دو را بررسی کنید

شاخص اصلی (توان (وات))	10	15	20	25	30	45
مشخصات نوری						
توان نامی پکیج LED(W)	5					
مقدار SDCM(SDCM)	5					
شاخص نمود رنگ	75					
نوع ماژول LED	Integrated					
منبع نور	SMD LED					
کد حفظ شار نوری	9					
تعداد LED در هر ماژول (pcs)	24					
شار نوری (lm)	1830 | 1900	2640 | 2740	3530 | 3660	4270 | 4430	5070 | 5250	7370 | 7640
بهره نوری چراغ (lm/W)	183 | 190	176 | 183	177 | 183	171 | 177	169 | 175	164 | 170
دمای رنگ (K)	3,000 ~ 6,500 3000 · 4000 · 5000 · 6500					
مشخصات الکتریکی						
ولتاژ ورودی (V)	حداکثر 265 | حداقل 180					
فرکانس ورودی (Hz)	حداکثر 60 | حداقل 50					
ولتاژ ورودی نامی (V)	230					
فرکانس ورودی نامی (Hz)	50					
ضریب توان	0.95					
اعوجاج هارمونیکی کل (%)	10					
کلاس حفاظت در برابر برق‌گرفتگی	I					
نوع منبع تغذیه	Independent					
جریان ورودی نامی (A)	0.045	0.068	0.091	0.114	0.137	0.205
ولتاژ کاری ماژول LED(V)	حداکثر 240 | حداقل 120	حداکثر 240 | حداقل 120	حداکثر 240 | حداقل 120	240	240	240
مشخصات عمومی						
نوع نصب	Pole Mounted					
محدوده دمای کاری (C°)	حداکثر 50 | حداقل -20					
حداکثر رطوبت نسبی (%)	95					
عمر مفید نامی L70B10(h)	100000					
مدت ضمانت (سال)	7					
مشخصات مکانیکی						
جنس بدنه	Die-Cast Aluminum					
جنس پوشش نوری	Tempered Glass					
رنگ RAL	Graphite Grey (RAL 7024)					
نوع پرداخت سطح	Electrostatic Powder Coating					
بافت سطح	Sanded					
ابعاد (mm)	L: 396 · W: 166 · H: 88					
وزن (kg)	2.5					
قطر لوله‌گیر (mm)	33 | 42 | 48					
قطر پیش‌فرض محل اتصال چراغ (اسپیگوت) (mm)	33					
درجه حفاظت در برابر نفوذ	IP66					
درجه مقاومت ضربه‌ای بدنه	IK09					
درجه مقاومت ضربه‌ای پخش‌کننده نور	IK08					

L: طول · W: عرض · H: ارتفاع · Ø: قطر

این اطلاعات فشرده محصول است؛ برای جزئیات بیشتر به سایت مراجعه کنید.

https://golnoor.com/fa/product/setareh-xs-gen2

زوایای قابل چرخش

زاویه‌های قابل تنظیم، امکان هدایت دقیق نور و پوشش مناسب سطوح را در کاربردهای مختلف فراهم می‌کند.

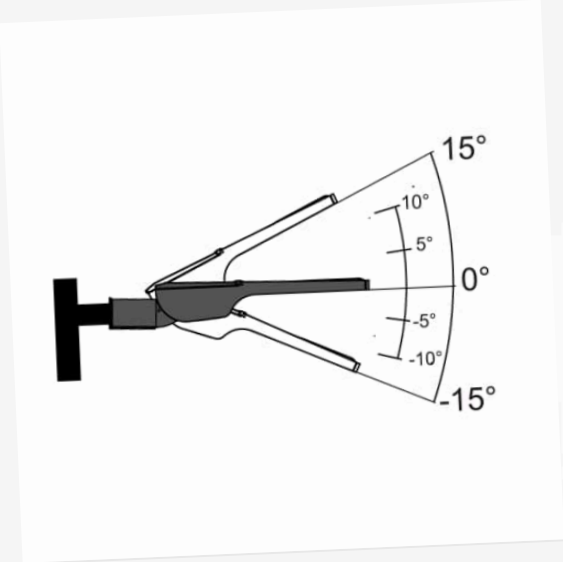

ستاره XS نسل دو

ابعاد

ابعاد و نقشهٔ کلی محصول را برای برنامه‌ریزی نصب، جانمایی و هماهنگی با فضای پروژه بررسی کنید.

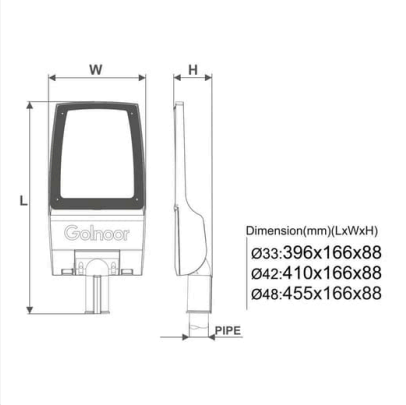

ستاره XS نسل دو

Golnoor

Light up Your Life

WWW.GOLNOOR.COM